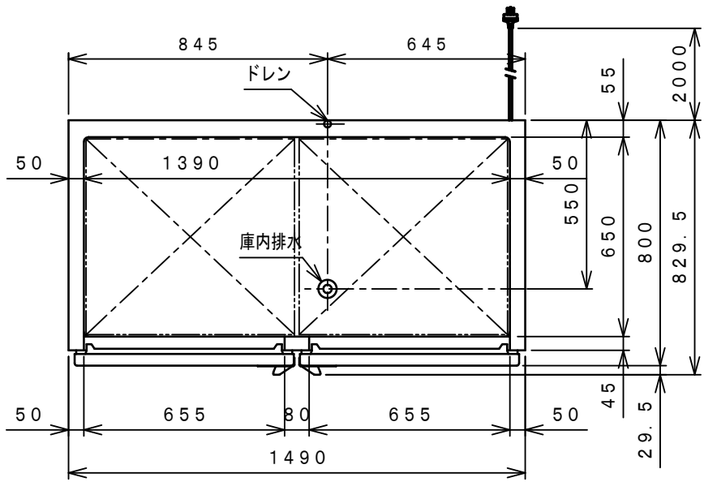

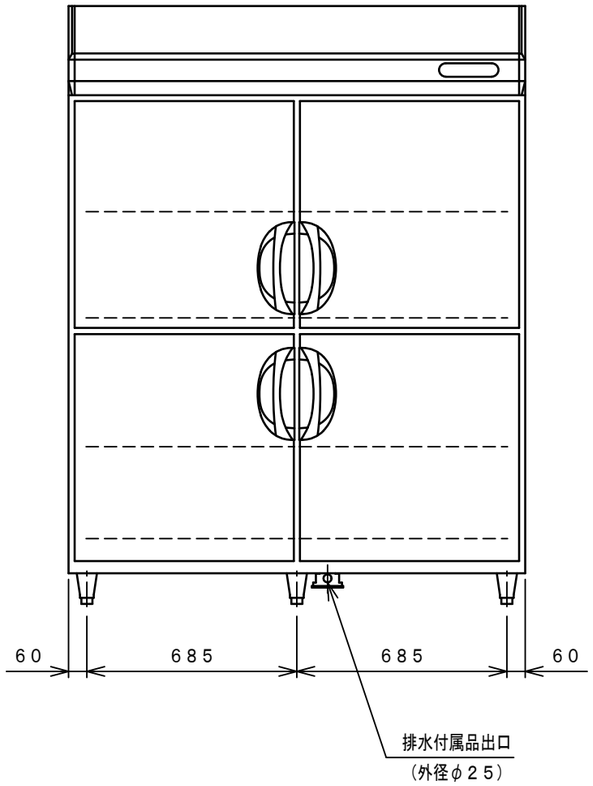

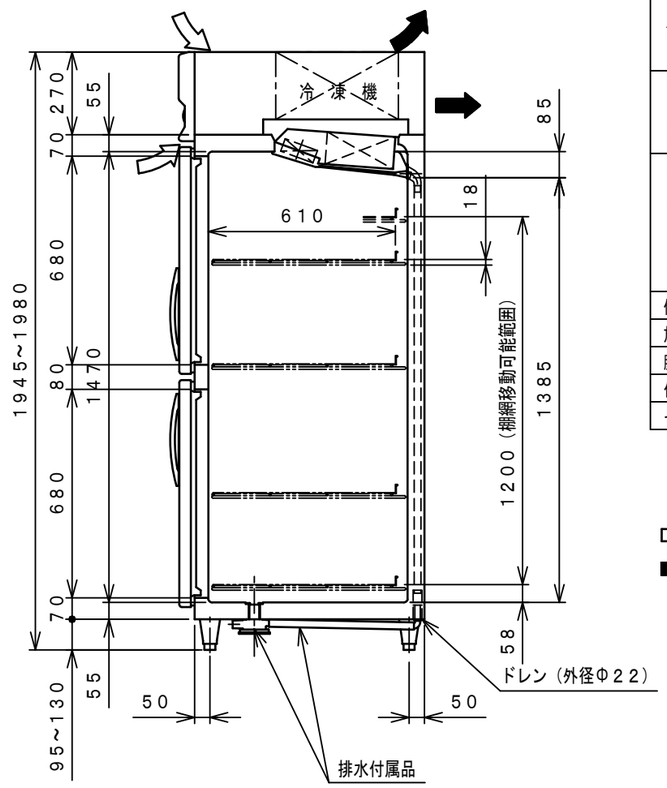

品名		業務用冷蔵庫	
機種名		ARD－150RMD	
寸法	外形 (mm)（幅X奥行X高さ）	1490×800×1950	
	内形 (mm)（幅X奥行X高さ）	1390×650×1470	
有効内容積 (L)		1381	
製品質量 (kg)		145	
材質	外装	正面・側面　ステンレス鋼板 機械室パネル　ステンレス鋼板　クリアコーティング 天・背面・底面　亜鉛鉄板	
	内装	ステンレス鋼板	
	扉	外面　ステンレス鋼板　クリアコーティング 裏面　樹脂成形品　マグネット式4枚	
	断熱材	硬質発泡ポリウレタン	
	自在棚	鋼線樹脂コーティング	
冷却性能（無負荷、周囲温度30℃）		－5～10℃	
冷却装置	圧縮機公称出力	180W	
	冷媒制御方法	キャピラリーチューブ	
	凝縮器	フィンチューブ強制空冷式	
	冷却器	フィンチューブ冷気強制循環式	
	冷媒	R134a	
	温度制御	マイコン制御　デジタル温度表示	
	霜取方式	マイコン制御　ヒーターデフロスト	
電源	適用ブレーカー容量	三相200V　10A　50／60Hz	
	適用コンセント形式	接地形　3極　20A　250V	
	許容電圧範囲（V）	180～220	
電気特性	冷却時（50／60Hz）	運転電流（A）	0.9／1.0
		消費電力（W）	240／240
		力　率（%）	77／69
	霜取時（50／60Hz）	運転電流（A）	1.4
		消費電力（W）	279
使用周囲温度（℃）		5～35	
放熱量		615W	
脚・調節範囲		樹脂製、95～130mm	
付属品		棚網8枚、排水配管キット一式	
その他		凝縮器フィルター	

仕様・外観につきましては改良の為予告なく変更することがあります.

⇨ 吸込
➡ 吹出

コンセント形状

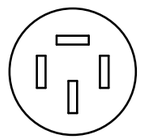

殿		整理No.
日付　・　・	1／20	図面番号